Landwirtschaftliche Ballenwickler

Ein Schritt vorwärts in der Ballenwickeltechnik

Einführung Variwrap & Autowrap von Tanco

Tanco ist stolz darauf, die revolutionäre neue VariWrap & AutoWrap Rundballenwickelmaschine mit neuartigem System vorstellen zu können.

Dieses neue System ist durch den Hintergrund von Liam Lacey aus Landwirtschaft, Lohnunternehmung und Maschinenbau Technik und deren Synergien entwickelt worden. Tanco hat festgestellt, dass es nach 25 Jahren Entwicklung von fragmentierten Ballenwicklersystemen, den bestehenden Rundballenwickelprozess noch benutzerfreundlicher für Alle, speziell aber für Sie als Kunden.

Tanco Autowrap hat die ganze Produktpalette für Rundballenwickler neu gestaltet. Mit dem Ziel, der Vereinfachung des Wickelvorganges. Das Ergebnis ist ein Kozept, welches zwei verschiedene Kategorien von Kunden ansprechen soll. Die Modell-Typen sind VariWrap und AutoWrap. Die Bedürfnisse der Kunden sind unterschiedlich, aber beide Modelle haben die gleichen Anforderung an Qualität, Zuverlässigkeit und Benutzerfreundlichkeit.

Es gibt 2 verschiedene Systeme, AutoWrap und VariWrap. Die Modelle der S - Serie und der L – Serie. Der modulare Aufbau des Produktpallettes bedeutet, dass die Wickler allen von Ihnen gewünschten Anforderungen angepasst werden können. Die S - Serie ist eine direkte Weiterentwicklung der sehr populären Tanco 1320 Serie und die L - Serie ist das völlig neu vorgestellte Konzept zur Verbesserung des Arbeitszyklus. Diese Neuentwicklung reduziert die Belastungen der Maschine bei der Ballenaufnahme und erhöht den Komfort des Fahrers deutlich.

Weiterhin kann jedes VariWrap Modell auch nachträglich Ihren Bedürfnissen angepasst werden. So kann, dank des modularen Bausatzes, auch nach Jahren zum Beispiel ein Wickelarm nachgerüstet oder abgebaut werden. Diese Flexibilität erhöht den Werterhalt dieser Maschinen.

Wir hoffen, dass Ihnen die Vorteile dieser Entwicklung zur Mehrfachnutzung der neuen Wickelmaschinen von Tanco entsprechen.

Liam J. Lacey (Besitzer)

Inhaltsverzeichnis

AutoWrap
AutoWrap S100 Stationär 3
AutoWrap S100 4
AutoWrap L100 5

VariWrap
VariWrap S200 / S300 6
VariWrap L200 / L300 7

Off-Set Bausätze
AutoWrap & VariWrap 8-9

Quaderballenwickler
1530EH / 1540EH 10
1814S / 1814ARC 11

Technische Daten im Überblick
Overview 12

AUTOWRAP S100 Stationär

AutoWrap (stationäre Wickelmaschine)

Stationär Wickeln wird als die zuverlässigste und beste Wickelmethode gesehen, da die Ballen nach dem Wickelvorgang am wenigsten transportiert werden müssen. Die AutoWrap S100 Stationär gewährleistet ein qualitatives und gleichmäßiges Wickeln in einer effizienten Art und Weise. Die AutoWrap S100 Stationär kann entweder direkt vom Traktor oder als eigenständige Einheit, unabhängig angetriebene werden. Bei der AutoWrap S100 Stationär, ist die Fernbedienung und Auffangmatte serienmäßig.

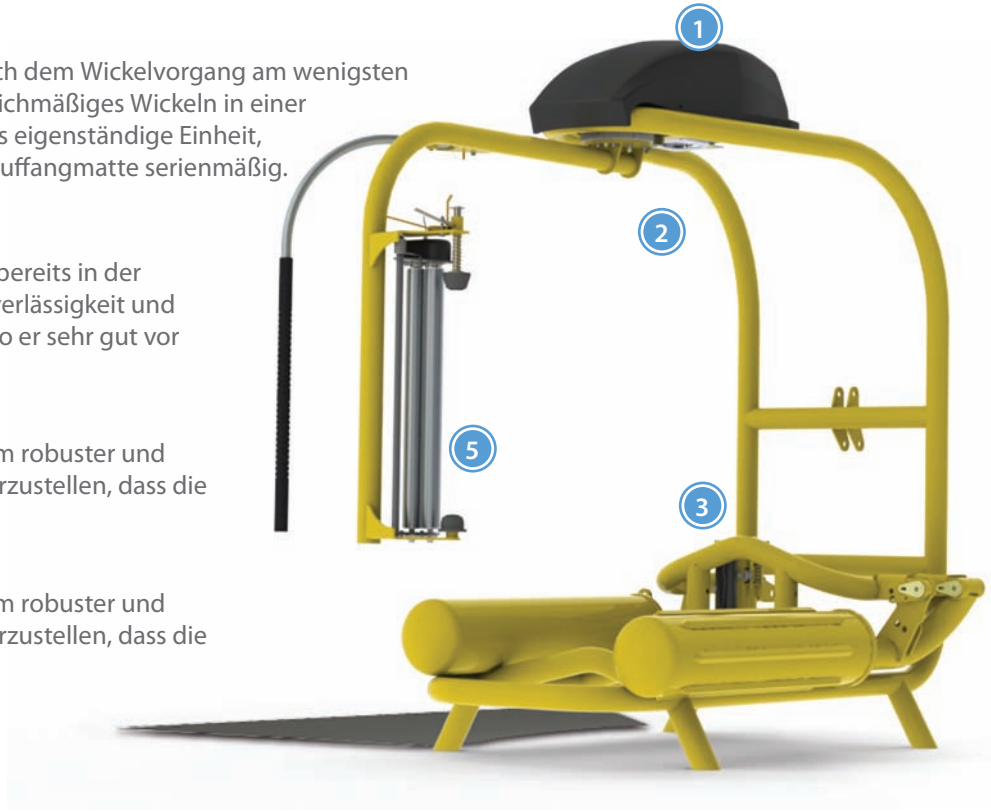

1 Vollautomatischer Betrieb

Die AutoWrap Produktpalette verwendet die bewährte elektrohydraulische Steuerung, die bereits in der sehr beliebten 1300er Serie verwendet wurde. Diese Steuerung stellt ein Höchstmaß an Zuverlässigkeit und Qualität dar und ist tausendfach bewährt. Der Hydraulikblock wurde in den Turm verlegt, wo er sehr gut vor Verschmutzung und Beschädigung geschützt wird.

2 Direkt Wickelarm - Laufwerk

Die einzigartige teleskopische Schneidvorrichtung ('Cut and Start') von Tanco ist vom System robuster und zuverlässiger. Die geschlossene Einheit sammelt die Folie in einer starken Seilform um sicherzustellen, dass die Folie(n) nicht reißt, wenn der Wickelvorgang erneut beginnt.

3 Teleskopische Schneidvorrichtung ('Cut and Start')

Die einzigartige teleskopische Schneidvorrichtung ('Cut and Start') von Tanco ist vom System robuster und zuverlässiger. Die geschlossene Einheit sammelt die Folie in einer starken Seilform um sicherzustellen, dass die Folie(n) nicht reißt, wenn der Wickelvorgang erneut beginnt.

4 RDS Expert Plus Controller

Ein neues größeres Display zeigt Ihnen modern und effizient den aktuellen Zustand der Wickelmaschine mit allen für Sie wichtigen Informationen.

5 Folienvorstrecker

Der Folienvorstrecker ist mit Alu-Rollen und 2 Dehnstufen (55% u. 70%) ausgestattet.

Wickel Position

Wickel/ Aufladeposition

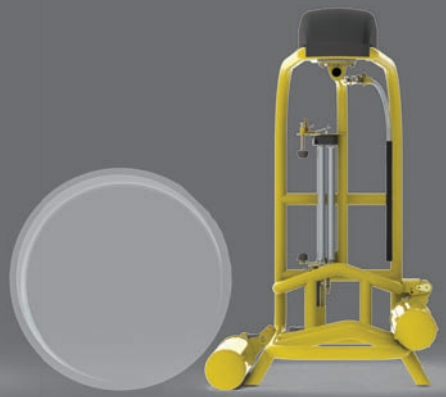

Tanco Teleskopischer Folienvorstrecker ('Cut & Start')

RDS Expert Controller und Fernbedienung

AUTOWRAP S100/L100

AutoWrap Eigenschaften

Die AutoWrap wurde für Semi-Professionelle und individuelle Kunden entwickelt, die keine große Schlagkraft benötigen, aber die Qualität und Zuverlässigkeit einer Tanco Wickelmaschine zu schätzen wissen. Selbstverständlich mit einer vollautomatische Steuerung durch die RDS-Expert-Controller.

1 Vollautomatischer Betrieb

Die AutoWrap Produktpalette verwendet die bewährte Elektrohydraulische Steuerung, wie die populäre 1300 Serie. Dies stellt sicher, dass Zuverlässigkeit und Qualität eingebaut wurde. Der Hydraulikblock im Turm steht für einfachen Zugriff, entfernt von Verschmutzung und Beschädigung.

2 Direkt Wickelarm Antrieb

Der Wickelarme werden nun direkt mit einer Drehrand-Konfigurierung anzutreiben, der wieder eine zuverlässige, reibungslose und einheitliche Wickelsvorgang versichert.

3 Teleskopische Folienvorstrecker ('Cut & Start')

Teleskopische Folienvorstrecker ('Cut & Start') Bisher ist die einzigartige Teleskopische Folienvorstrecker ('Cut & Start') von Tanco unsere zuverlässige und robuste System. Die Einheit erstreckt sich auf dreimal seiner geschlossenen Zustand und sammelt die Folie in einem starke Seilform. Deshalb reißt die Kunstoff nicht, wenn nochmal der Wickelzyklus beginnt.

4 RDS Expert Controller

Ein größerer Bildschirm sorgt für eine effiziente und zeitnahe Informationen mit Rückmeldungen und Dateneingabe.

5 Folienvorstrecker

Die AutoWrap ist ein Einzelspender Satelliten Wrapper mit einem Qualitäts-Aluminium Doppel-Streck Spender.

AutoWrap S100

Ballenaufsteller
(nur S-Serie)

AutoWrap S- SERIES

Die AutoWrap S-Serie S100 ersetzt die sehr populäre 1310EH. Diese ist ein Einarm-Satelliten Wickler mit bewährter Elektrohydraulik aus der 1300er Serie, die Qualität und Zuverlässigkeit garantiert. Der Dreipunkt-Anbau ermöglicht die Nutzung im Front- und Heckbereich sowie den Anbau auf Front- und Teleskoplader.

Die Schwenkbewegung der neue verbesserte Ballenaufsteller macht umdrehen des Ballens auf Ende einfach und mehr Effizient zu erreichen.

Wickel Position

Un / Ladeposition

AutoWrap L- SERIE

AutoWrap L100

3

Tanco Teleskopische Folievorstrecker ('Cut and Start')

4

RDS Expert Controller

AutoWrap L- SERIE

Die L- Serie ist eine völlig neue Ballenwickelsystem von Tanco entwickelt, um veraltete und teure gezogene Wickeltechnik zu beseitigen. Der Tanco L-Serie ist leicht, kompakt und extrem manövrierfähig. Durch die Benutzung der Form des Ballens, kann die Ballen in die Wickelpositon "gerollt" werden und natürlich ist die Notwendigkeit für schwere Gegengewichte und Strukturträgern reduziert.

Die L-Serie mit seinem ausfahrbaren Antriebswaltzen erlaubt der Fahrer nach vorne über den Ballen zu fahren. Sobald wie der Ballen in Position ist, der automatische Ablauf aktivieren wird und die Antriebswaltzen der Ballen zum Wickelposition rollen können. Das Ergebnis ist eine ganz effiziente, manövrierfähig und einfach zu bedienen Wickelsystem.

VARIWRAP S- SERIE / L- SERIE

Produktivität maßgeschneidert

Der Tanco VariWrap-System ist unsere fortschrittlichstes und vielseitigstes Wickelsystem Die Einbeziehung von 25 Jahren Erfahrung, der VariWrap System bietet ein Höchstmaß an Leistung und Zuverlässigkeit.

1 Integrierte Hydraulische Proportionalsteuerblok

Alle Funktionen der Maschine werden durch eine Einzelhydraulikblok gesteuert, oben auf dem Turm. Der “Block” wird für die Wartung leicht zugänglich und hielten sich weg von Schmutz um Beschädigungen und Verunreinigungen zu vermeiden . Die Einführung von Proportional Hydraulische Steuerung ermöglicht die inkrementelle Geschwindigkeitsanpassung, und gewährleistet eine reibungslose und einheitliche Wickelsvorgang

2 Getriebe angetrieben - Wickelarm laufwerk

Der Wickelarmen werden nun mit einer robuste Drehrand-Konfigurierung das ist getriebe angetrieben die wieder eine zuverlässige, reibungslose und einheitliche Wickelsvorgang anzutreibe versichert.

3 Doppel oder Drei- Arm Spender

Die innovative Konfigurierung bei VariWrap ermöglicht eine austauschbare Doppel Arm (VariWrap-200) oder Drei-Arm (VariWrap-300) Spender. Dass erlaubt Benutzer wechseln von einem Doppel-Arm zu einem Drei- Arm Maschine mit einfachen Bausatz.

4 Teleskopische Folienvorstrecker (‘Cut & Start’)

Die einzigartige Teleskopische Folienvorstrecker (‘Cut & Start’) von Tanco ist bisher unsere zuverlässige und robuste System. Die Einheit erstreckt sich auf dreimal seiner geschlossenen Zustand und sammelt die Folie in einem starke Seilform um sicherzustellen, dass die Kunstoff nicht reißen wenn der Zyklus neu beginnt.

5 RDS Expert Plus Controller

Ein großer Auslese Bildschirm sorgt für eine effiziente und zeitnahe Informationen Rückmeldung und Dateneingabe.

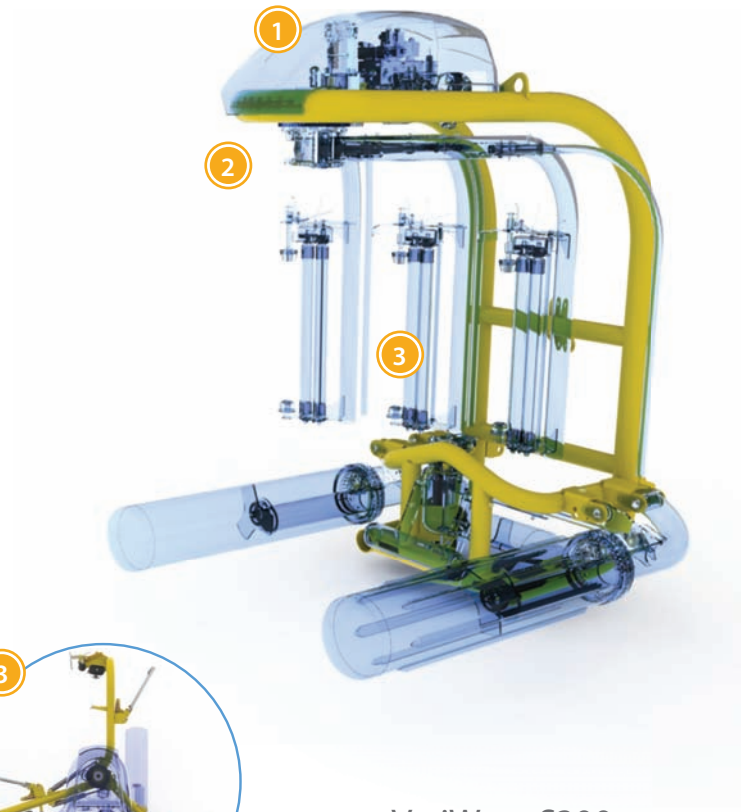

VariWrap S300

Ballenaufsteller
(nur S-Serie)

S- SERIE

Die VariWrap S-Serie ist ein Hochleistungs 3-Punkt Satelliten angebaute Ballenwickler. Mit Dreipunkt vorne/hinter oder Frontlader Traktor anbau, ermöglicht die Benutzer in einem gleichen Betrieb wickeln und stapeln.

Ballen werden geladen, wenn der Ballen in Kontakt mit den Antriebswaltzen kommen. Danach ist der Ballen bei den Waltzen eingeklemmt, um den Ballen in die Wickelposition anzuheben. Die VariWrap S- Serie ist sehr kompakt und hat die Möglichkeit, 2 oder 3 Wickelarme für unübertroffene Produktion.

Die Schwenkbewegung der neue verbesserte Ballenaufsteller macht umdrehen des Ballens auf Ende einfach und mehr Effizient zu erreichen.

Wickel Position

Un / Ladeposition

L -SERIE mit Aufnahme in Fahrtrichtung

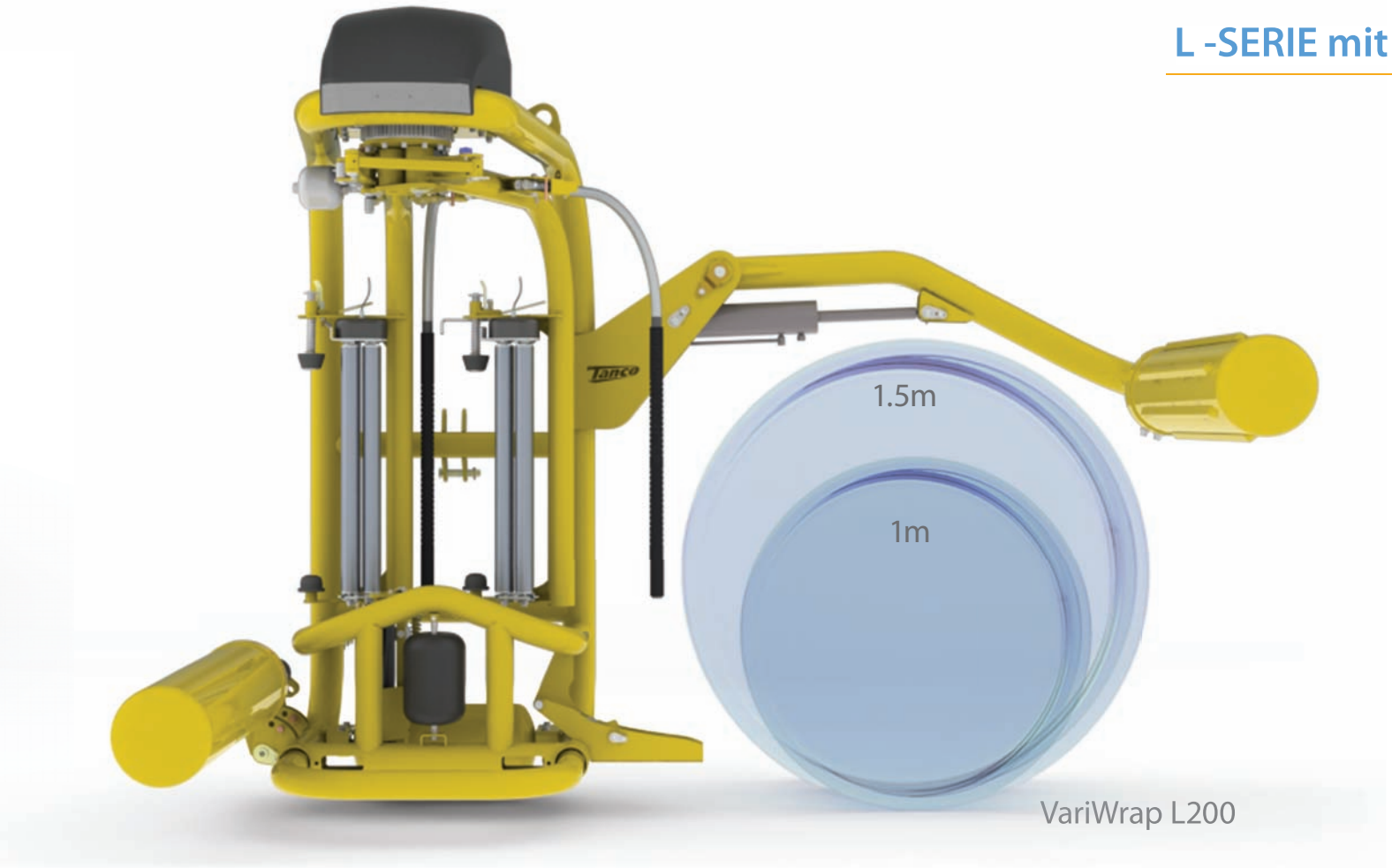

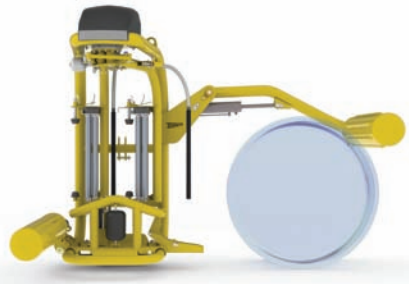

4

Tanco Teleskopische Folievorstrecker ('Cut and Start')

5

RDS Expert Plus Controller

L- SERIES

Die L- Serie ist eine von Tanco entwickelte, völlig neue Wickelmaschine. Die Tanco L-Serie ist leicht, kompakt und extrem manövrierfähig. Durch die Zylinderform des Ballens, kann der Ballen ohne großen Kraftaufwand in die Wickelpositon "gerollt" werden.

Die L-Serie mit seiner ausfahrbaren Antriebswalze, erlaubt den Fahrer nach vorne über den Ballen zu fahren. Sobald der Ballen in Position ist, wird der automatische Ablauf aktiviert und die rechte Antriebswalze rollt den Ballen in die Wickelposition. Das Ergebnis ist ein effizienter, manövrierfähiger und einfach zu bedienender Wickler.

VARIWRAP & AUTOWRAP OFF-SET BAUSATZ

Die VariWrap & AutoWrap L-Serie beide haben die Möglichkeit des Off-Set Bausatz anzubauen. Der Off-Set Bausatz ist an den L- Serie Wrapper einfach befestigt. Das erlaubt, der Bediener den Weg der Ballenpresse folgen. Deshalb verbringt man weniger Zeit auf der Orientierung eines gezogenen Wicklers.

Der Bausatz kann angebaut und wieder weggenommen sein. Ist absolut Flexibilität in Abhängigkeit von den beruflichen Anforderungen. Außerdem, im Fall der Wickler wird verkauft, die Zielgruppe erhöht sich, da dieser Wickler jetzt Möglichkeiten wie "Vorwärts Fahren", 3PKT Anbau oder Off-Set besitzt!

VariWrap Off Set Bausatz

Die VariWrap Off-Set Bausatz ist hydraulisch angetrieben und wird von der RDS Expert Plus Controller gesteuert. Die streckbare Achse-Funktion ist aktiviert, wenn der Bediener am Feld ankommt, so dass Straßenbreiten und Manövrierfähigkeit kein Problem beim Transport sind.

AutoWrap Off Set Bausatz

Die AutoWrap Fahrgestell ist eine kostengünstige Option um diesen Wickler in einen Gezogenen umzuwandeln.

Off-Set Kit

L- SERIES OFF-SET

Die L- Serie ist ein von Tanco entwickelter völlig neuer Ballenwickelmechanismus. Die Tanco L-Serie hat den großen Vorteil, diese in eine gezogene Wickelmaschine verwandeln zu können. Die Tanco L-Serie ist leicht, kompakt und extrem manövrierfähig. Durch die Benutzung des gleichen Lade-Armes kann der Ballen in die Wickelposition gebracht werden. Die hinteren Antriebswalzen lassen den Ballen aus und er kann somit seitlich wegrollen oder aufgestellt werden (Ballenaufsteller opt.).

Sobald der Ballen positioniert ist, kann die automatische Ablauf-Sequenz aktivieren werden und dabei bringen die Antriebswalzen den Ballen in die Wickelposition. Nachdem der Ballen gewickelt ist, wird der Ballen nach hinten entladen. Das Ergebnis ist ein effizienter, manövrierfähiger und leicht zu bedienender Wickelvorgang.

Bei der L-Serie, streckt sich der Lade -Arm über den Ballen

L- SERIES OFF-SET

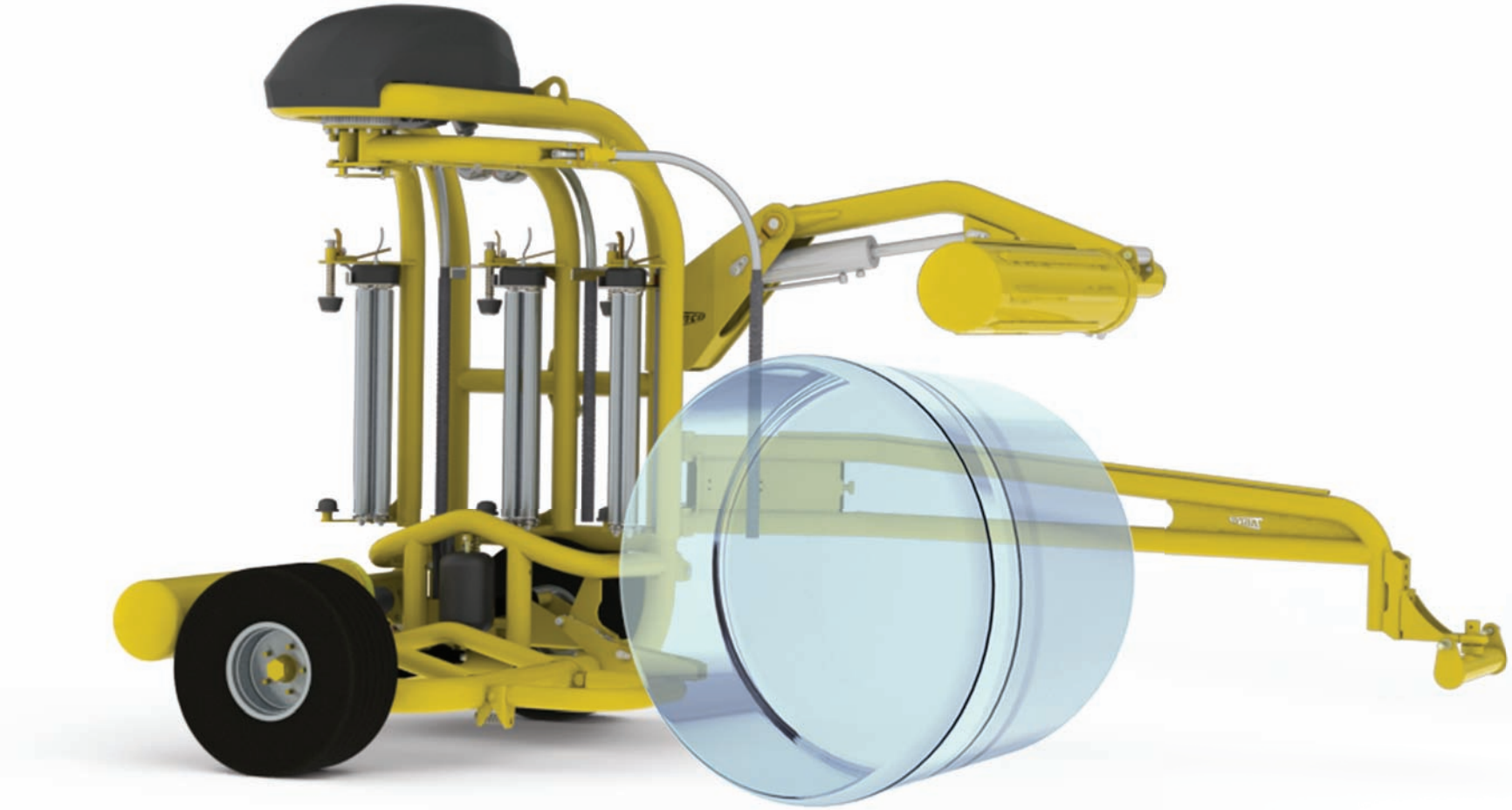

VariWrap L300 - OS

OS-Bausatz Betriebsbreite

2300mm

2700mm

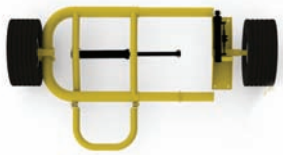

OS-Bausatz Betriebsbreite

Der Ballen wird in die Wickelposition “gerollt”

Die einzigartigen Antriebswalzen bringen den Ballen hinter dem Wickler

Ballenaufsteller Optional

Quaderballen Wickler

1530EH / 1540EH Series

Die 1530/1540 EH-Serie ist ein Hochleistungs Satelliten Wickler. Er ist der vielseitigste in seiner Art, da er in der Lage ist Quaderballen und Rundballen zu wickeln.

1 **Einzigartige Walzen**
Das unabhängig angetriebene Walzen-System sichert reibungslose und einheitliche Ballen- Umdrehungen.

2 **Hintere und vordere Anbau**
Die 1500 Series heben einen Heck- und Frontanbau und sind dadurch manövrierfähiger und benutzerfreundlicher.

3 **Doppel Packung**
Doppel-Ballen können in derselben Packung verpackt werden. Deswegen gibt es eine erhebliche Reduzierung der Wickelfolie.

4 **RDS Expert Plus Controller**
“Weiterdrehen nach Wickeln” –Funktion, erlaubt eine Mehrfach-Positionierung des Ballens nach dem Wickelvorgang.

5 **Ballen Größen**
Quaderballen 0,47m - 1,4m Höhe, maximal 1,5 m Länge.

4

RDS Expert Controller

1814S / 1814ARC Serie

Die 1814 Serie ist ein ganz kompakter und effizienter Quader und Rundballenwickler. Ideal für Lohnunternehmer, die am Ort der Lagerung wickeln möchten.

1. **Unabhängig angetrieben**
   Die 1814 S ist mit einem 20 PS Kubota Dieselmotor und Ölkühler-Bausatz serienmäßig ausgestattet.
2. **Vollautomatisch Fernbedienung**
   Die Bedienung des Wickler wird mit der Fernbedienung außerhalb der Kabine gesteuert. Während des Wickelablaufs können dann neue Ballen vorbereitet werden.
3. **Einzel-oder Doppel-Satelliten-Arm Optionen**
   Tancos einzigartige Alu-Vorspanner
4. **Serienmäßige Ausstattung**
   RDS-Expert-Controller, Fernbedienung-Bausatz, Vorspanner mit 2 Foliendehnstufen (55% und 70%), hydraulisches Schneidsystem ('Cut & Start') und Abrollmatte.
5. **Ballen Größen**
   Höhe: Bales 0,47m - 1,4m.
   Länge: 2 m (max).

1814S 20 PS Kubota Motor Serienmäßig

RDS Expert Fernbedienung

Einzigartige Rock 'n' Roll System

Optional Entlader Band

Stark verbessert den Bedienkomfort und macht die Entlader Laufband eine Populäre Option.

1814ARC Modell

Die 1814ARC hat keinen Motor und kann direkt vom Traktor bedient.

Technische Daten - Rund and Quaderballen Wickler

Model		AS100 - ST	AS100	AL100	AL100-OS	VS200	VS300	VL200	VL300	VL200/300-OS	1814 S	1814 ARC	1530 EH	1540 EH
Transport														
Länge	(m)	2.25	2.25	2.25	2.25	2.25	2.25	2.25	2.25	4.2	4.8	4.8	2.45	2.45
Breite (vollständig gefaltet)	(m)	1.33	1.38	1.38	2.27	1.4	1.4	1.62	1.62	2.5	2.4	2.4	1.52	1.52
Höhe	(m)	2.39	2.39	2.39	2.39	2.39	2.39	2.39	2.39	2.6	3	3	2.96	2.96
Gewicht Leer	(kg)	650	610	710	420 (Bausatz)	770	830	880	940	420 (Bausatz)	3425	3425	1240	1240
Betrieb														
Wickelgeschwindigkeit	(lpm)	30-60	30-60	30-60	30-60	30-60	30-60	30-60	30-60	30-60	35	35	35	35
Tischgeschwindigkeit	(rpm)										25	25	25	25
Folienbreite	(mm)										750/500	750/500	750/500	750/500
Traktor Anbau		3 pkt kat II	3 pkt kat II	3 pkt kat II	Gezogene	3 pkt kat II	3 pkt kat II	3 pkt kat II	3 pkt kat II	Gezogene	Stationär	Stationär	3 pkt kat II	3 pkt kat II
Hydraulische Anschlüsese		2 x 1/2" m.c	2 x 1/2" m.c	2 x 1/2" m.c	2 x 1/2" m.c	2 x 1/2" m.c	2 x 1/2" m.c	2 x 1/2" m.c	2 x 1/2" m.c	2 x 1/2" m.c	Powerpack	2 x 1/2" m.c	2 x 1/2" m.c	2 x 1/2" m.c
Elektrische Anschluss	(V)	12v	12v	12v	12v	12v	12v	12v	12v	12v			12v	12v
Fahrgeschwindigkeit	(km/h)	~	~	~	40	~	~	~	~	40	40	40		
Rundballen Größen														
Breite	(m)										1.2	1.2	1.2	1.2
Durchmesser	(m)	1-1.5	1-1.5	1-1.5	1-1.5	1-1.5	1-1.5	1-1.5	1-1.5	1-1.5	1.2-1.5	1.2-1.5	1.25	1.25
Max. Ballen Gewicht (kgs)	(kg)	1000	1000	1000	1000	1200	1200	1200	1200	1200	1500	1500	1200	1200
Quaderballen Größen														
Breite	(m)										0.8-1.2	0.8-1.2	0.8-1.2	0.8-1.2
Höhe	(m)										0.47-1.4	0.47-1.4	0.47-1.4	0.47-1.4
Länge (Max.)	(m)										2	2	1.5	1.8
Max Ballen Gewicht (kgs)	(m)										1500	1500	1200	1200

NOTE	
1-1.1m Ballen	Folien Adaptor - 500mm Roll
1.2-1.5	750mm Roll

Tanco Autowrap Ireland,
Royal Oak Rd., Bagenalstown,
Co. Carlow, Ireland

t: +353 (0)59 9721336
f: +353 (0)59 9721560
e: info@itanco.com

www.itanco.com